TMH-tools

TMH RD67

2 BOTTLES OXYGEN TROLLEY

CHARIOT 2 BOUTEILLES OXYGENE

ATA-12

DESCRIPTION

- Oxygen servicing trolley.
- Welded tubular frame.
- Alloy control panel.
- Two stabilization swivel casters with brakes.
- Puncture proof wheels.
- Lashing strap.
- White paint (other colors on customer request).

MAIN FEATURES

- Capacity : 2 oxygen bottles of 50L, W.L.L. : 440 lb.
- 5 m hose with M12 x 1 female.

BENEFITS

- Compact and ergonomic design.
- Compatible with other bottle sizes.
- Anti whiplash system.
- Isolation valve and bleed valve.
- Folding frame for optimal storage.
- « Made in France » quality.
- Three years warranty (except paint and wear part).

DESCRIPTION

- Chariot d'atelier de distribution oxygène.
- Châssis tubulaire en acier.
- Panneau de commande en aluminium.
- Deux roulettes pivotantes de stabilisation avec frein.
- Roues increvables.
- Sangle d'arrimage.
- Peinture blanche (ou autres couleurs selon spécification client).

CARACTERISTIQUES PRINCIPALES

- Capacité : 2 bouteilles d'oxygène de 50L, C.M.U. : 200 kg.
- Rallonge 5 m avec embout femelle M12 x 1.

ATOUTS

- Design compact et ergonomique.
- Compatible avec plusieurs tailles de bouteilles.
- Système anti coup de fouet
- Une vanne d'isolement et vanne de purge.
- Châssis pliable pour rangement optimal.
- Qualité de fabrication Française.
- Garantie trois ans (à l'exception de la peinture et des pièces d'usure).

The images and technical data presented in this document are not binding and could be subject to change without prior notice.
Les photos et les caractéristiques techniques présentées dans ce document ne sont pas contractuelles et sont susceptibles de changer sans préavis.

TMH-tools

TMH RD67

2 BOTTLES OXYGEN TROLLEY
CHARIOT 2 BOUTEILLES OXYGENE

ATA-12

DESCRIPTION | DESCRIPTION

SPECIFICATIONS	
Number of bottles supported	2
Capacity	441 lb
Fluid	Oxygen
Inlet pressure	0-4350 psi
Outlet pressure	0-2610 psi
Operating temperature	-13° F to +122° F
Overall length	28.5 in
Overall width	31.5 in
Overall height	50.4 in
Total weight empty	81.5 lb

SPECIFICATIONS	
Nombre de bouteilles supporté	2
Capacité	200 kg
Fluide	Oxygène
Pression entrée	0-300 bar
Pression sortie	0-180 bar
Température de fonctionnement	-25° C à +50° C
Profondeur hors tout	725 mm
Largeur hors tout	800 mm
Hauteur hors tout	1280 mm
Poids total à vide	37 kg

SHIPPING DATA	
Dimensions L x w x h	53 x 34 x 20 in
Weight	93 lb

DONNEES DE TRANSPORT	
Dimensions L x l x h	1350 x 850 x 500 mm
Poids	45 kg

TYPICAL AIRCRAFT APPLICATION - APPLICATION TYPIQUE SUR AVION

NITROGEN SERVICING - DISTRIBUTION D'AZOTE	NITROGEN BOTTLES - BOUTEILLES AZOTE
ANY TYPE OF AIRCRAFT / TOUT TYPE D'AERONEF	HP steel bottles dia. x h / Bouteilles HP en acier dia. x Ø 7x41 (B15) to 10x52 (L50) (in)

Applications given for information. Verify that characteristics are in accordance with your needs.
Applications données à titre indicatif. Vérifier que les caractéristiques sont en accord avec vos besoins.

Certificate / Certifié CE

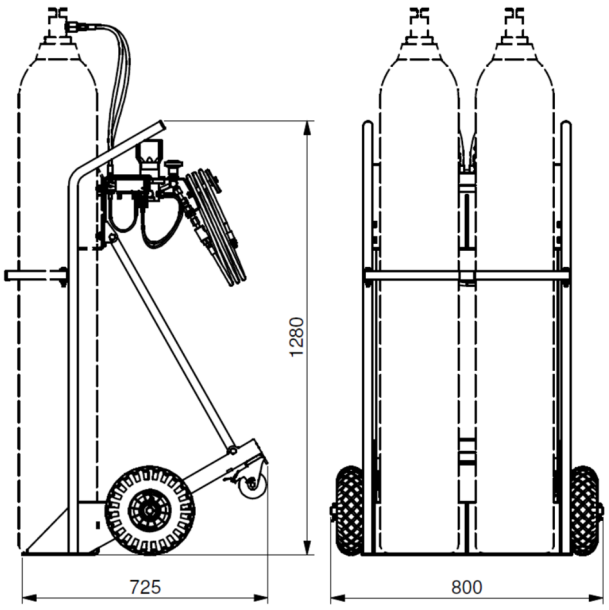

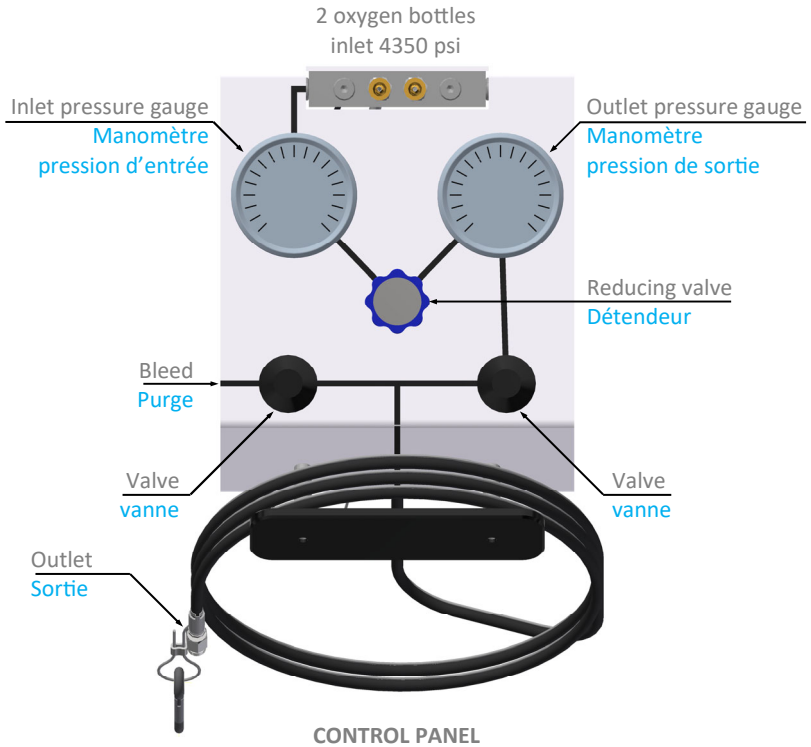

CONTROL PANEL
PANNEAU DE CONTROLE

The images and technical data presented in this document are not binding and could be subject to change without prior notice.
Les photos et les caractéristiques techniques présentées dans ce document ne sont pas contractuelles et sont susceptibles de changer sans préavis.